平成26年度 山梨県小学生バレーボール新人大会 ※第1日目競技結果

★男子の部組合せ

■ 第1日目(3／1)南部町アルカディア体育館 （ i 、 j ）

■第2日目(3／8)
昭和町総合体育館

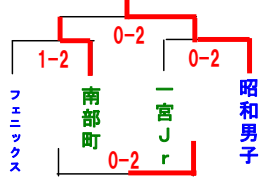

★女子の部組合せ

◆第1日目(3／1)グループ戦 ■県内8会場 ※下記参照
◆第2日目(3／8)決勝トーナメント ■昭和町総合体育館
☆第1日目競技会場
◇笛吹市石和西小体育館 :(h)パート ◇笛吹市春日居小体育館 :(b)パート ◇ 笛吹市御坂西小体育館 :(e)パート
◇身延町身延中体育館 :(d)パート ◇昭和町総合体育館 :(f)パート ◇ 甲州市塩山南小体育館 :(g)パート
◇山梨市山梨小学校体育館 :(c)パート ◇甲州市勝沼体育館 :(a)パート

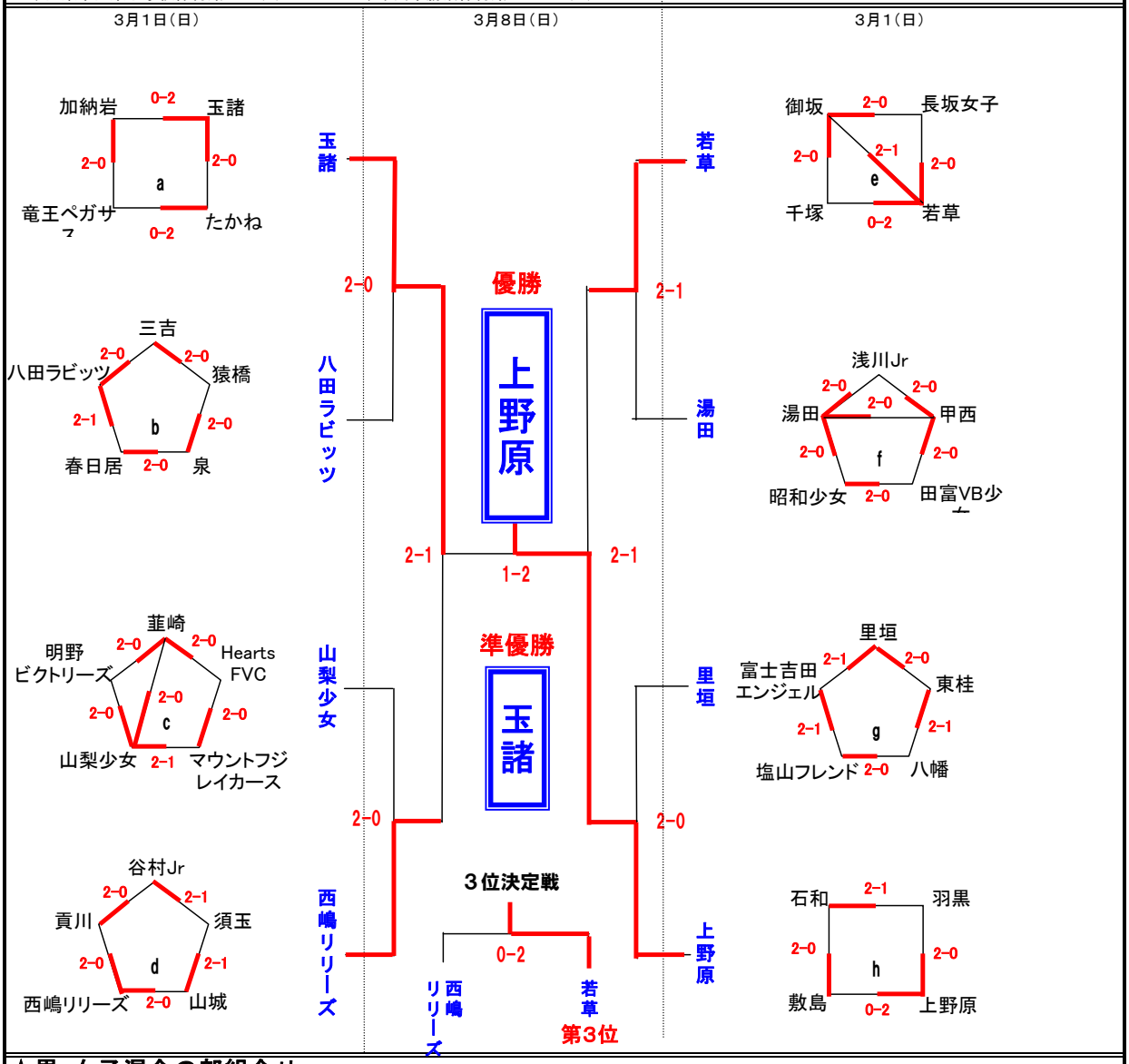

★男・女子混合の部組合せ

■ 第1日目(3／1)市川三郷体育館 （ k 、l ）

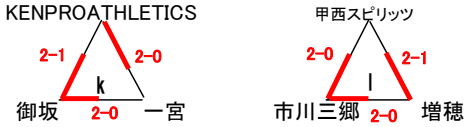

【交流試合】

2位交流	増穂	1	VS	2 KENPRO
3位交流	甲西	2	VS	0 一宮
1位交流	御坂	2	VS	0 市川三郷