会長旗 平成１９年度 山梨県小学生バレーボール大会
兼　第２３回　関東小学生バレーボール大会山梨県予選会（1日目結果）

★男子の部組合せ

■　北杜市武川中体育館

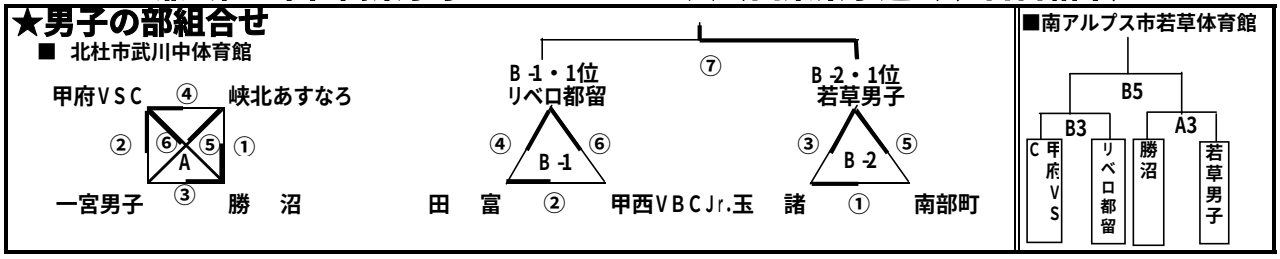

★女子の部組合せ

◆第1日目（10／14）グループ戦　　■県内8会場　※下記参照
◆第2日目（10／21）決勝トーナメント　■南アルプス市若草体育館

☆第1日目競技会場
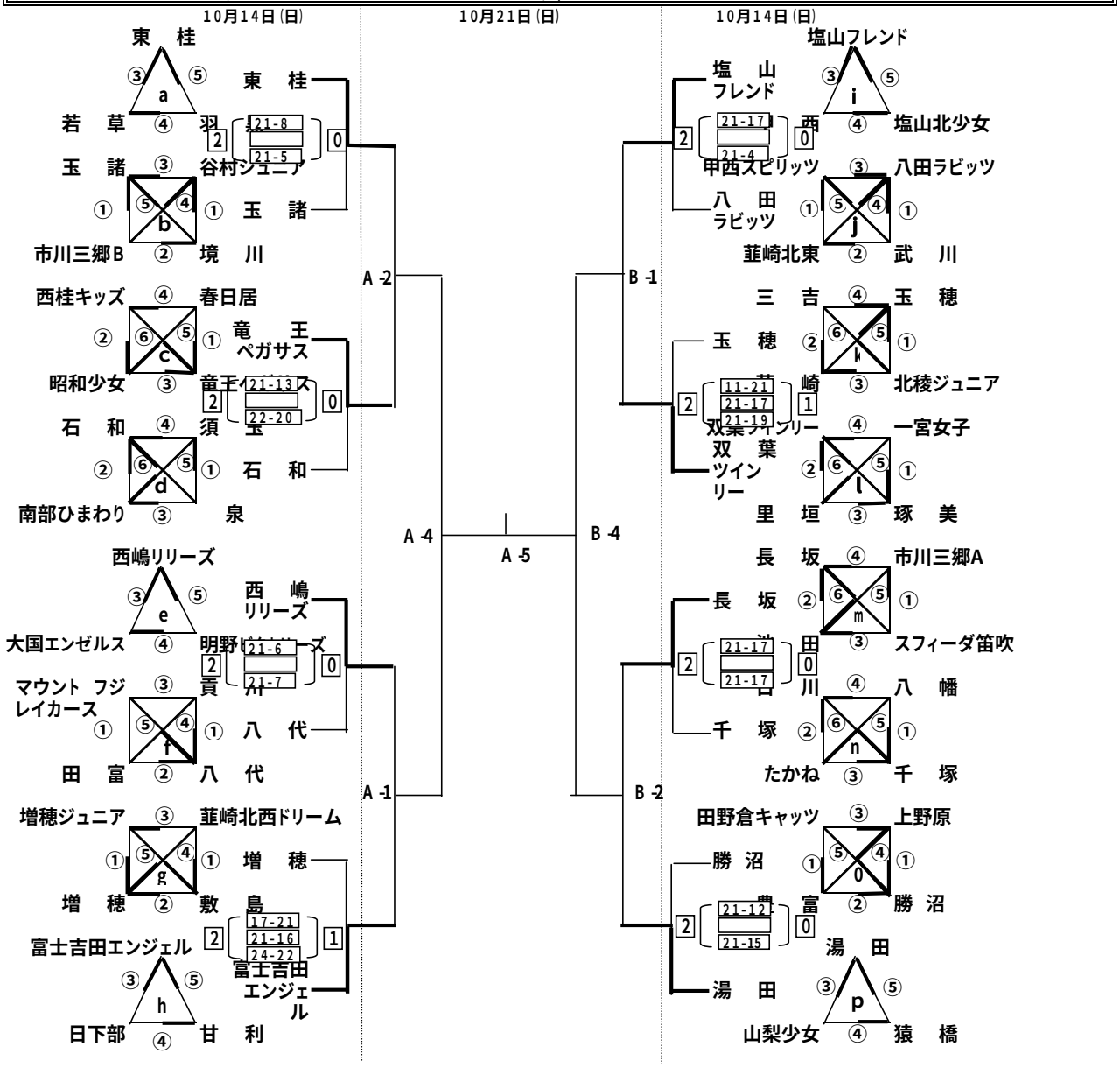
◇　東桂小　体育館：（ａ，ｂ）パート　◇　西桂中　体育館　：（ｃ，ｄ）パート　◇　小立小　体育館　：（ｅ，ｆ）パート
◇　アネルバ体育館：（ｇ，ｈ）パート　◇　大明小　体育館　：（ｉ，ｊ）パート　◇　谷村第2小体育館：（ｋ，ｌ）パート
◇　日川小　体育館：（ｍ，ｎ）パート　◇　禾生第2小体育館：（ｏ，ｐ）パート