平成30年度　山梨県スポーツ少年団バレーボール大会
兼　第37回関東ブロックスポーツ少年団競技別交流大会バレーボール競技山梨県予選会

★男子の部組合せ

■　第1日目（5／20）甲斐市双葉体育館　（ i 、 j ）

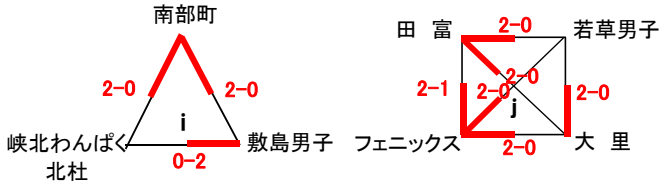

■第2日目（5／27）
昭和町総合体育館

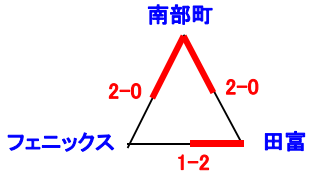

★女子の部組合せ

◆第1日目（5／20）グループ戦　　■県内8会場　<u>※下記参照</u>
◆第2日目（5／27）決勝トーナメント　■昭和町総合体育館
☆第1日目競技会場
◇山梨市山梨小体育館　：（ a ）パート　◇南アルプス市南湖小体育館　：（ h ）パート　◇大月市鳥沢小体育館　：（ g ）パート
◇昭和町押原小体育館　：（ e ）パート　◇昭和町西条小体育館　：（ f ）パート　◇南部町旧富河中体育館　：（ d ）パート
◇都留市東桂小体育館　：（ c ）パート　◇南アルプス市若草小体育館　：（ b ）パート

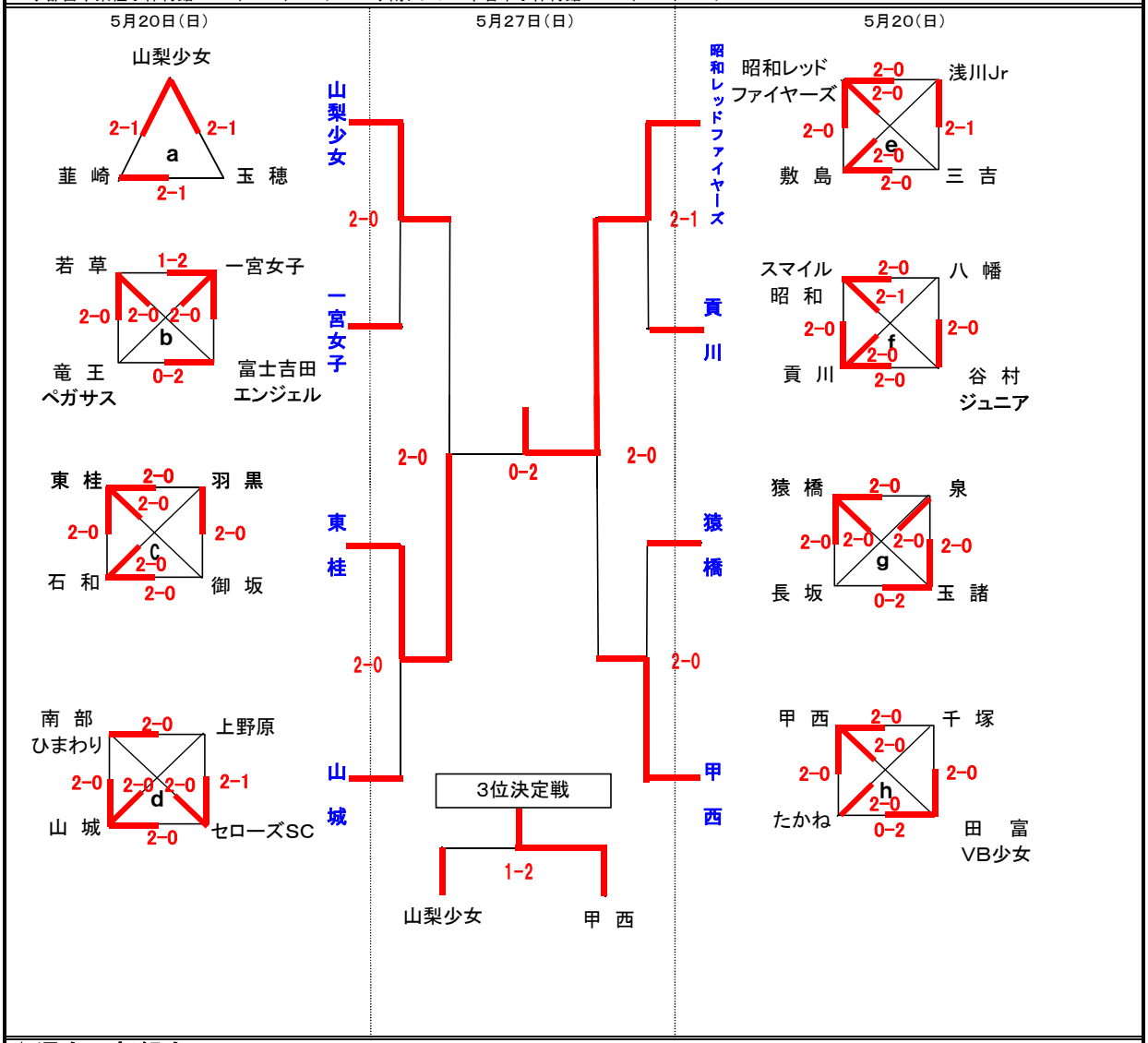

★混合の部組合せ
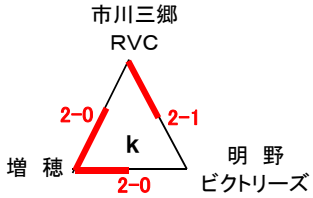
■　第1日目（5／20）増穂小体育館　（ k ）