会長旗　平成30年度　山梨県小学生バレーボール大会
兼　第34回　関東小学生バレーボール大会山梨県予選会　※競技結果

★男子の部組合せ

■　第1日目（10／14）甲斐市双葉西小体育館　（ｉ、ｊ）

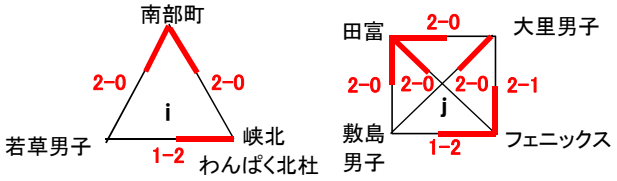

■第2日目（10／21）

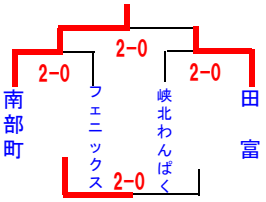

★女子の部組合せ

◆第1日目（10／14）グループ戦　　■県内8会場　<u>※下記参照</u>
◆第2日目（10／21）決勝トーナメント　■甲斐市双葉体育館
☆第1日目競技会場

◇甲府市中道南小体育館　：（ａ）パート　　◇甲府市山城小体育館　：（ｇ）パート　　◇笛吹市若彦路体育館　：（Ｃ）パート
◇中央市田富市民体育館　：（ｄ）パート　　◇都留市東桂小体育館　：（ｅ）パート　　◇南アルプス市南湖小体育館　：（ｂ）パート
◇甲府市貢川小体育館　：（ｆ）パート　　◇昭和町押原小体育館　：（ｈ）パート

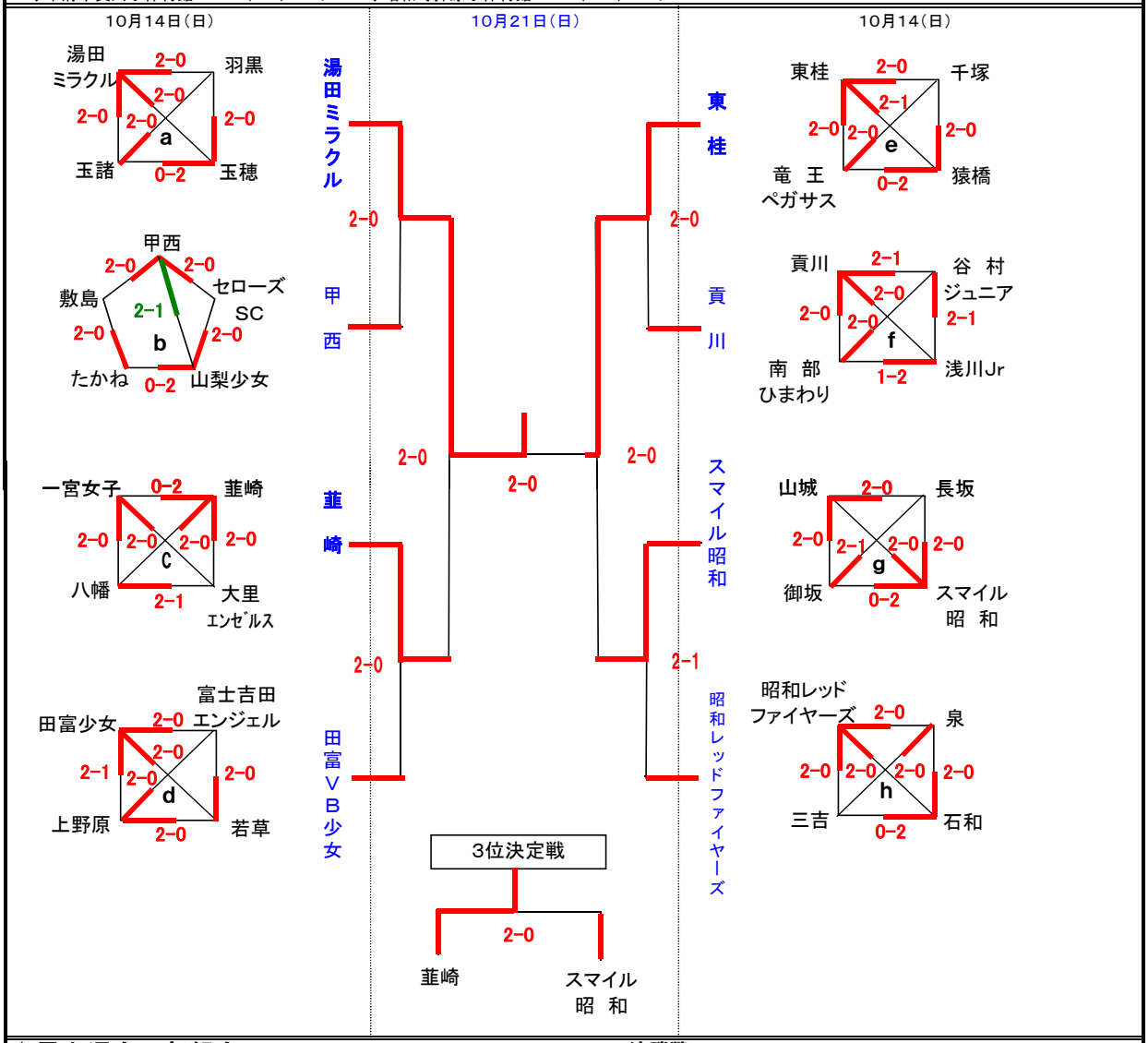

★男女混合の部組合せ
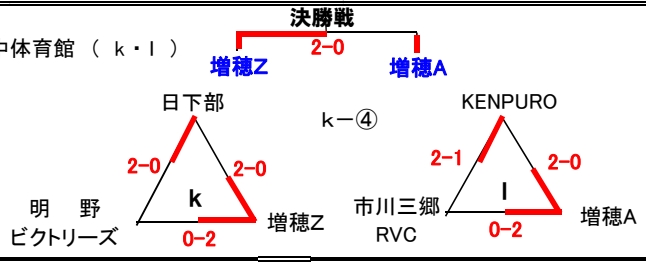
■　第1日目（10／14）市川三郷町六郷中体育館　（ｋ・ｌ）